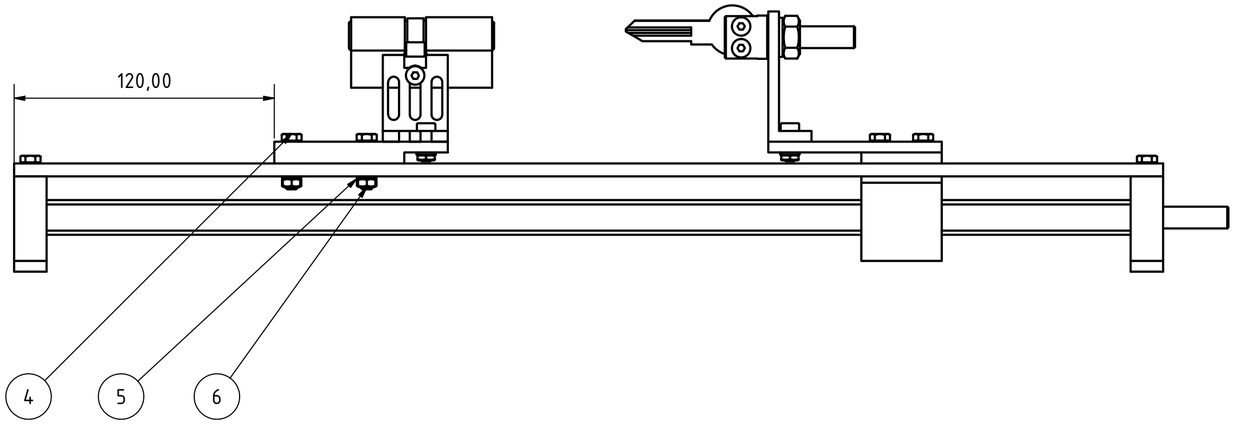

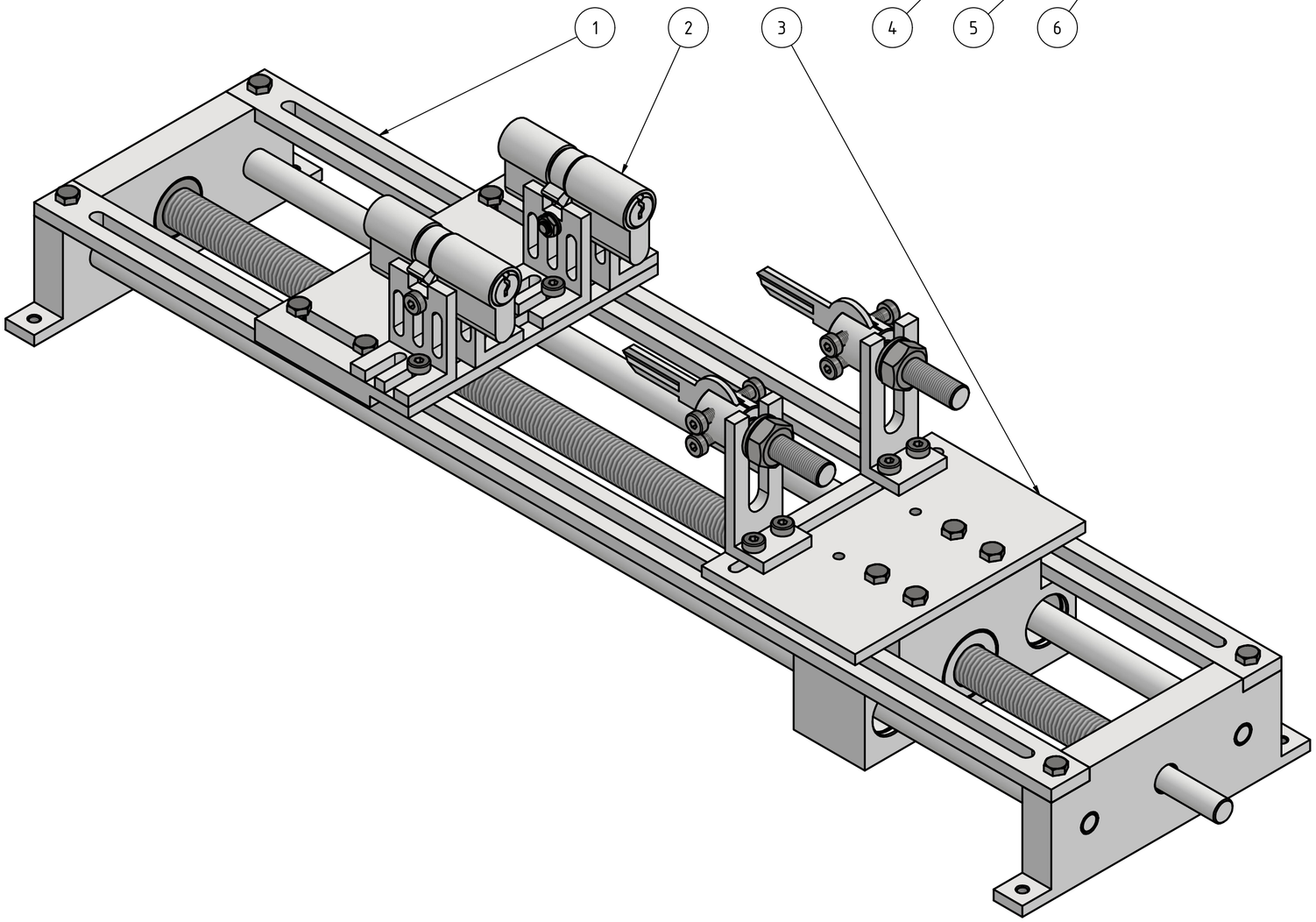

KUSOVNÍK

POLOŽKA	KS	ČÍSLO SOUČÁSTI	POPIS
1	1	Testovací saně	Sestava
2	1	Držák cylindrických vložek	Sestava
3	1	Držák klíčů a posuv	Sestava
4	4	DIN 933 - M5 x 22	Šestihranný šroub
5	4	DIN 433 - 5,3	Podložka
6	4	DIN 934 - M5	Šestihranná matice

	Datum	Jméno
Nakreslen	21.05.2022	Karel Krejčíř
Kontrola		
Norma		

Stav | Změny | Datum | Jméno

Testovaci lavice

1

A2